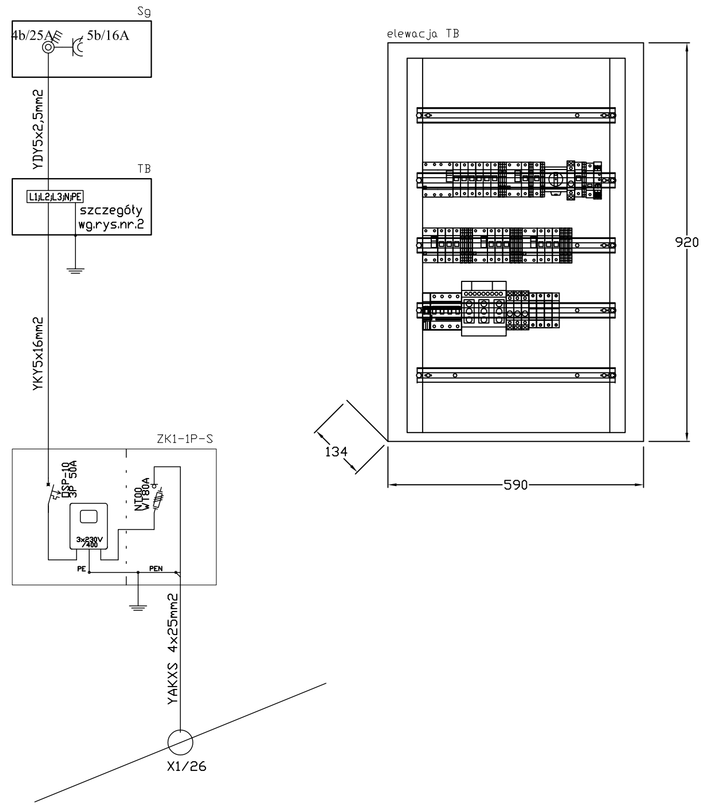

TN-C-S
SAMOCZYNNE WYŁĄCZENIE ZASILANIA

Pracownia Projektowa "GRAFION"
ul. Żeromskiego 69/3, 58-302 Wałbrzych
tel./fax 0-74 / 844-65-02

Inwestor: Urząd Gminy Czmy Bór ul. XXX-lecia PRL 18 w Czarnym Borze.	Obiekt: Budynek świetlicy z zaplł.socjalno-biurowym Jaczków - gm. Czamy Bór dz. nr 214/3, 215 obr. 5 Jaczków.		
Temat: Budowa budynku świetlicy z zapleczem socjalno-biurowym. Instalacja elektryczna	Faza projektu: P.B.	Branża: EL	Data: 09/2012
Projektant: Inż.Kazimierz Bieliński	Nazwa rysunku: SCHEMAT JEDNOKRESKOWY UKŁAD ZASILANIA		Skalb: -
Nr uprawnień: UAN VII-f/3/85/89			Nr rysunku: 2/1-1
Projektował: Janusz Kozmowski			
Nr uprawnień: UAN V 7323/3/23/94			

tablica TB

numer obwodu	-	pot.wewnętrz.	pot.wewnętrz.	pot.wewnętrz.	1	2	3	4	5	6	-
nazwa obwodu	zasilenie -	wyzwalacz wzrostowy	stgnalizacja napięcia	ochrona przeciwprzepięć.	oświetlenie pom.nr 1/1; 1/2	gn.230V~ pom.nr 1/5 obw.1	podg.wody pom.nr 1/3	oświetlenie pom.nr 1/3-1/10	gn.230V~ pom.nr 1/5 obw.2	podg.wody pom.nr 1/4	- -

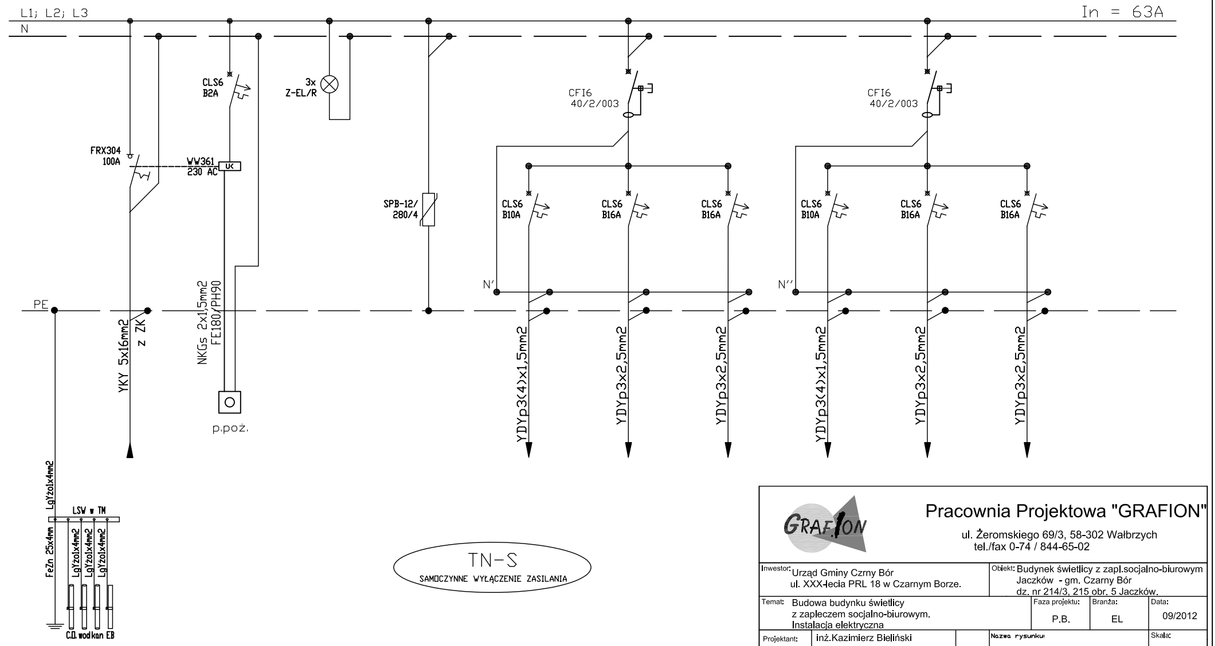

TN-S
SAMOCZYNNE WYŁĄCZENIE ZASILANIA

Pracownia Projektowa "GRAFION"
ul. Żeromskiego 69/3, 58-302 Wałbrzych
tel./fax 0-74 / 844-65-02

Inwestor: Urząd Gminy Czmy Bór ul. XXX-lecia PRL 18 w Czarnym Borze.	Obiekt: Budynek świetlicy z zaplł.socjalno-biurowym Jaczków - gm. Czamy Bór dz. nr 214/3, 215 obr. 5 Jaczków.		
Temat: Budowa budynku świetlicy z zapleczem socjalno-biurowym. Instalacja elektryczna	Faza projektu: P.B.	Branża: EL	Data: 09/2012
Projektant: Inż.Kazimierz Bieliński	Nazwa rysunku: SCHEMAT JEDNOKRESKOWY TABLICA TB		Skalb: -
Nr uprawnień: UAN VII-f/3/85/89			Nr rysunku: 3/1-2
Projektował: Janusz Kozmowski			
Nr uprawnień: UAN V 7323/3/23/94			

tablica TB

numer obwodu	7	8	9	10	11	12	13			-
							układ sterowania oświetleniem zewnętrznym			
nazwa obwodu	gn.230V~ pom.nr 1/1; 1/2	gn.230V~ pom.nr 1/7	podg.wody pom.nr 1/5	gn.400V~ - -	kuchenka el. pom.nr 1/5	sterowanie ukłel. kotła na paliwo stałe	przełącznik	stycznik	wyłącznik zmierzchowy	czujnik zmierzchowy

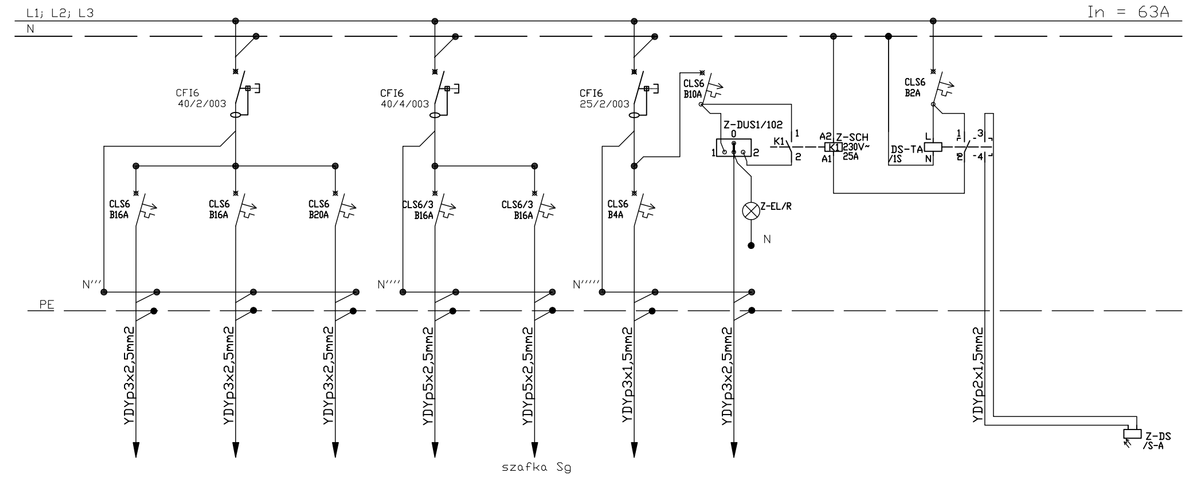

TN-S
SAMOCZYNNE WYŁĄCZENIE ZASILANIA

Pracownia Projektowa "GRAFION"
ul. Żeromskiego 69/3, 58-302 Wałbrzych
tel./fax 0-74 / 844-65-02

Inwestor: Urząd Gminy Czmy Bór ul. XXX-lecia PRL 18 w Czarnym Borze.	Obiekt: Budynek świetlicy z zaplł.socjalno-biurowym Jaczków - gm. Czamy Bór dz. nr 214/3, 215 obr. 5 Jaczków.		
Temat: Budowa budynku świetlicy z zapleczem socjalno-biurowym. Instalacja elektryczna	Faza projektu: P.B.	Branża: EL	Data: 09/2012
Projektant: Inż.Kazimierz Bieliński	Nazwa rysunku: SCHEMAT JEDNOKRESKOWY TABLICA TB		Skalb: -
Nr uprawnień: UAN VII-f/3/85/89			Nr rysunku: 3/2-2
Projektował: Janusz Kozmowski			
Nr uprawnień: UAN V 7323/3/23/94			